ՃԱԿԱՏԻ ՖՐԱԳՄԵՆՏ Մ1:50

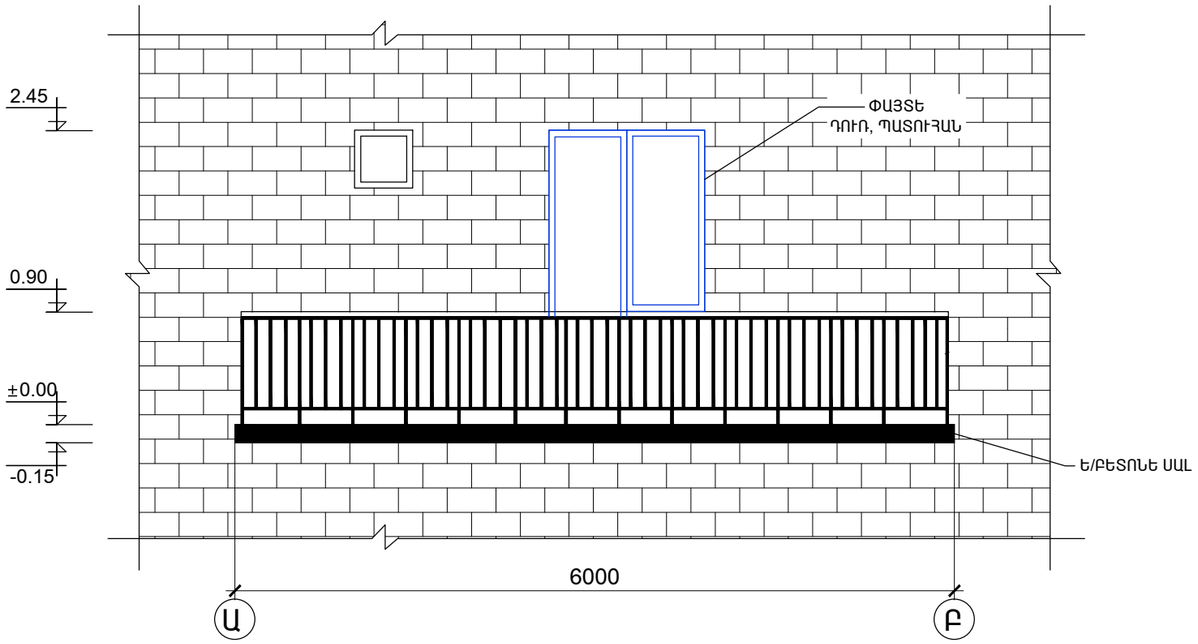

ՃԱԿԱՏ 1 - 1 Մ1:50

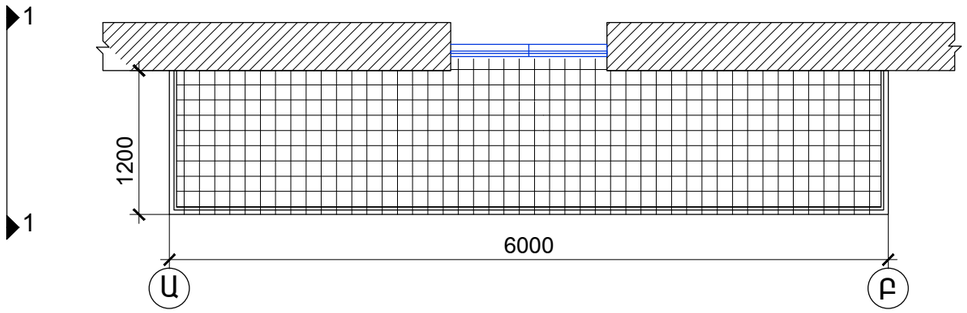

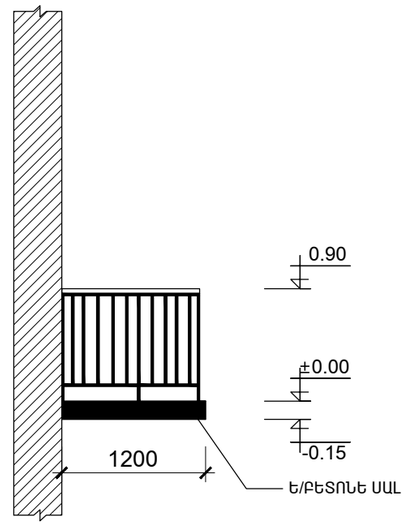

ՊԱՏՇԳԱՄԲԻ ՀԱՏԱԿԻ ՄԱՍՆԱԳԻՐ

ՀԱՏԿԻ ՏԵՍԱԿԸ	ՀԱՄԱՐԸ	ՀԱՏԱԿԻ ԷԼԵՄԵՆՏՆԵՐԻ ԿԱԶՄԸ ԵՎ ՉԱՓՍԸ	
ԿԵՐԱՄԻԿԱԿԱՆ ՍԱԼՈԵ ՀԱՏԱԿ	1		1. ԿԵՐԱՄԻԿԱԿԱՆ ՍԱԼ 2. Ց/ԱՎԱԶԵ ՀԱՐԹԵՑՆՈՂ ՇԵՐՏ 3. ՋՐԱՄԵԿՈՒՍԻՉ ՇԵՐՏ 4. Ե/ԲԵՏՈՆԵ ՍԱԼ

				ՊԱՏՎԻՐԱՏՈՒ՝ ԵՔ-ՊԸՇՁԲ-14/105			
ՏՆՕՐԵՆ	Հ. ԼԵՎՈՆՅԱՆ			ԵՐԵՎԱՆ ՔԱՂԱՔԻ ՔԱՆԱՔԵՌ-ԶԵՅԹՈՒՆ ՎԱՐՉԱԿԱՆ ՇՐՋԱՆ ՍԱՐԿԱՎԱԳԻ 151 ՇԵՆՔ, ԲՆ 4	ՓՈՒԼ	ԹԵՐԹ	ԹԵՐԹԵՐ
ՃԱՐՏ.	Ս. ՍԱՐԳՍՅԱՆ				ԱՆ	Ճ-18	37
					«ՀԱՄԱՇԻՆ ՆԱԽԱԳԻԾ» ՍՊԸ		
				ՃԱՐՏԱՐԱՊԵՏԱԿԱՆ ՄԱՍ			